TASOPIIRUSTUS 1:200

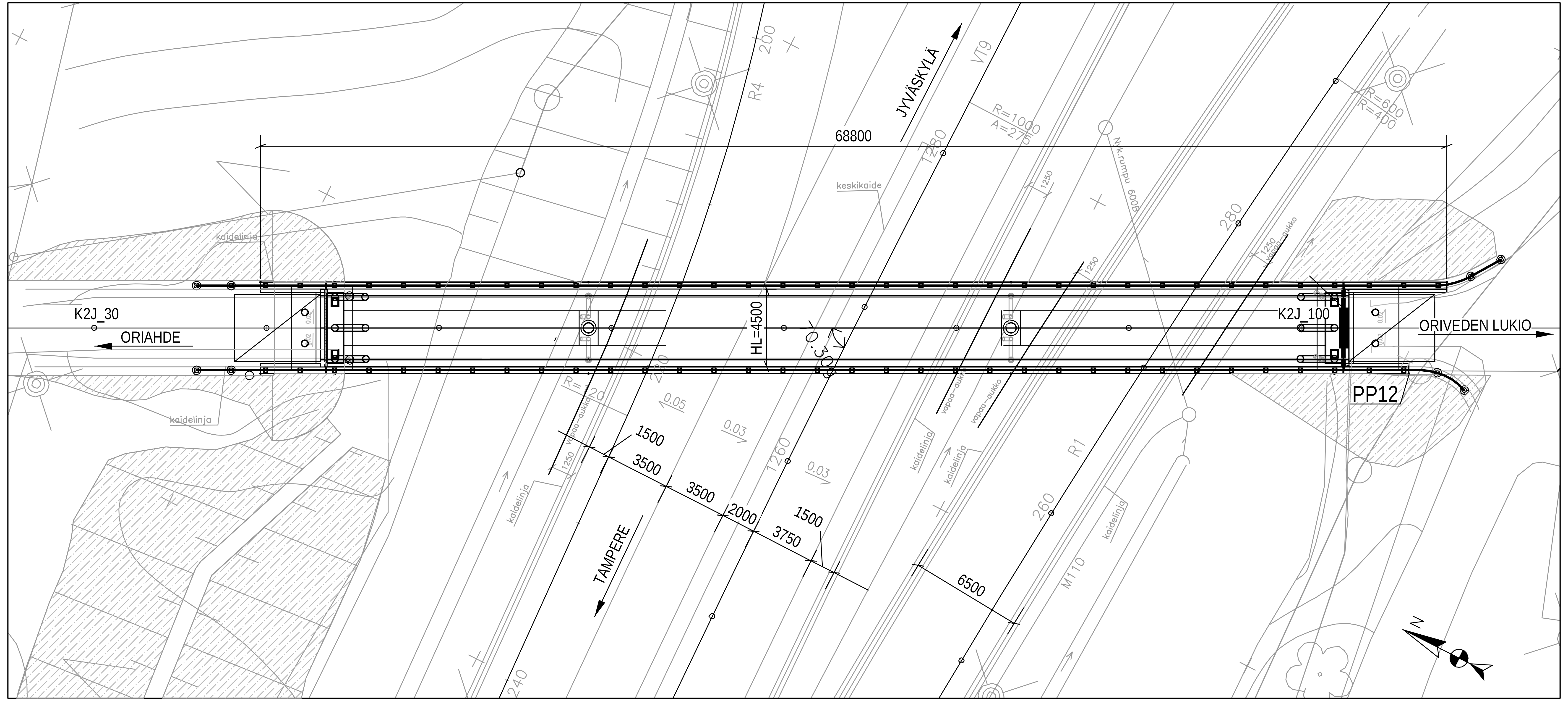

A - A 1:200
PITUUSLEIKKAUS SILLANSUUNTAISESTI

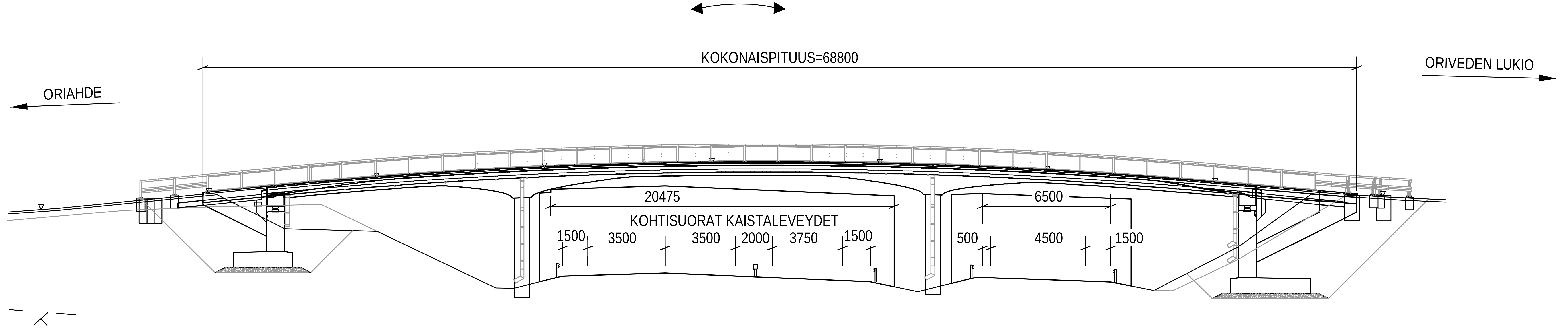

B - B 1:50
POIKKILEIKKAUS YLEISESTI

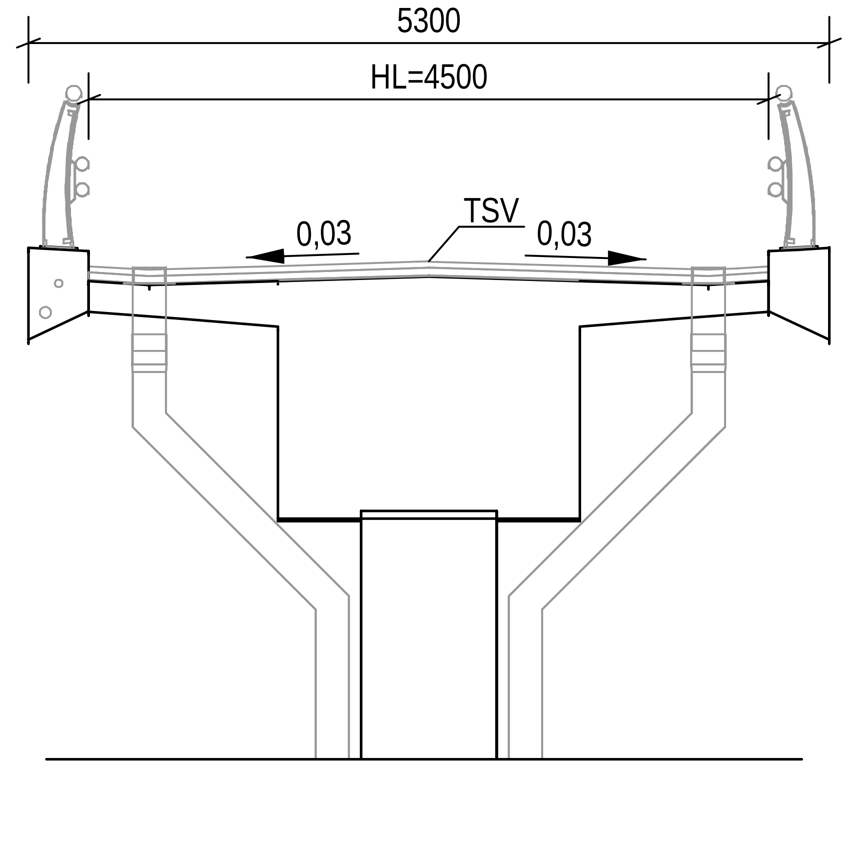

HANKE	Vt9 PARANTAMINEN ORIVEDEN KOHDALLA		
	ORIVESI, PIRKANMAA		
SILLAN NIMI JA KUNTA	PALTANMÄEN YLIKULKUKÄYTÄVÄ, ORIVESI		
TYYPPI	JÄNNITETTY BETONINEN JATKUVA PALKKISILTA (jBjp)		
	YLEISPIIRUSTUS		
JM VA	14.70+24.50+18.75 m	HL	4.5 m
KUORMA	KL / 6.12.2017	VINOUS	0 gon

RAMBOLL | ORIVESI

Sillansuunnittelu, Ramboll					
PIIRT.	08.10.2021	Joel Tikkala	TARK./HYV.		
SUUNN.	08.10.2021	Eero Särkkä	Väylävirasto, Sillan suunnitteluyksikkö		
TARK.	08.10.2021	Timo Säkkinen	TARK.		
Geotekninen suunnittelu, Ramboll			HYV.		
TARK.			GEOHYV.		
MITTAK. 1:50 1:200 1:20000			PIIR. NRO R15/H-1352 a-1		REVISIO

Tekla Structures

G [1] Tulostettu: 29.10.2021