A – A 1:100

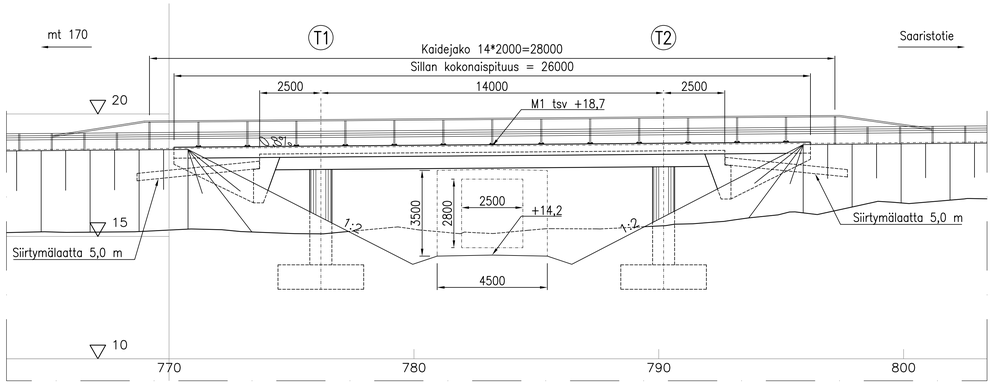

B – B 1:100

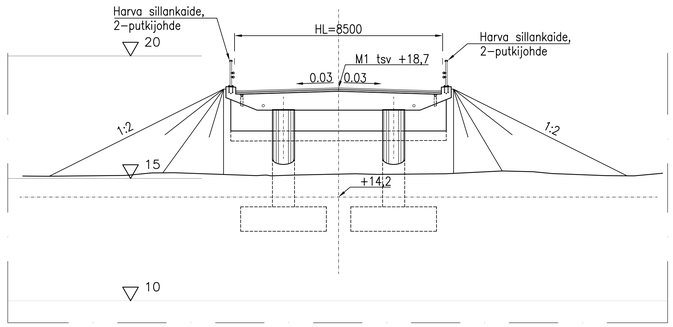

Betonirakenteet: suunnittelukäyttöikä 100 vuotta, reunapalkeilla 50 vuotta						
Rakenneosa	Tunnus	Rasituslk –ryhmä	Lujuusluokka	P–luku	Betonipeite c_{nom} [mm]	Betonipinnan suojaus
Peruslaatat	Ro04	R4	C35/45–2	–	50/100 *)	
Siipimuurit	Ro11	R1	C30/37–3	P50	45	Sp 2–kertainen bitumisively, up impregnointi
Pilarit	Ro14	R4	C35/45–3	P50	45	
Päällysrakenne	Ro20	R1	C35/45–3	P30	40	
Reunapalkit	Ro22	R1	C35/45–3	P50	45	Impregnointi/muottikangas
Siirtymälaatat	Ro23	R1	C30/37–3	P50	40/50 *)	Yp 2–kertainen bitumisively

*) ylä– ja sivupinnat/alapinta; sp=sisäpinta, up=ulkopinta

Kannen pintarakenteet:

AB 16	40 mm
AB 11	40 mm
Kumibitumiliuos	
Suojabetoni	50 mm
Pintakermi	5 mm
Aluskermi	5 mm
Kumibitumiliuos	
Yhteensä:	140 mm

Suojabetoni Ro22 C35/45–3, P50,
Teräskuitujen määrä vähintään 50 kg/m³.

TASOKUVA 1:100

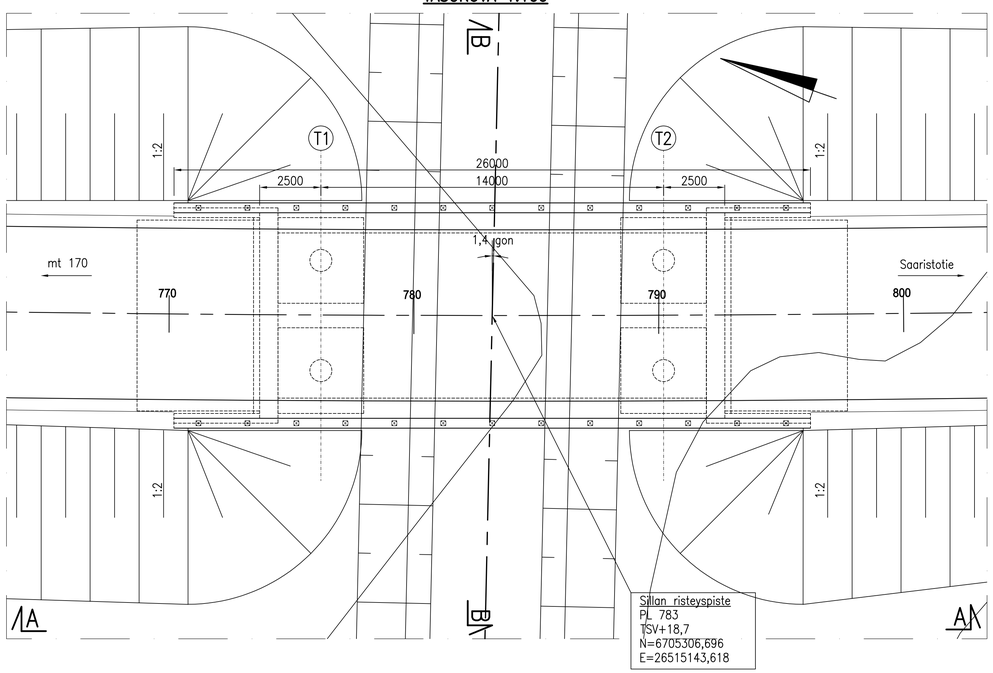

Siltapaikan kartta

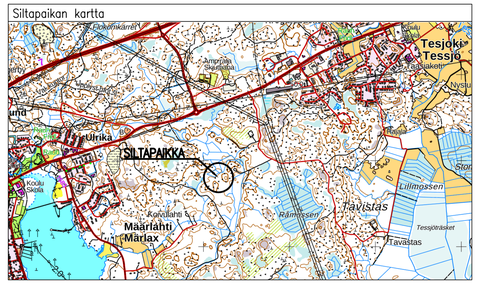

LUONNOS 4.10.2024

MERKKI	PVM	MUUTOS	TEHNYT	TARKASTANUT

HANKE	Mt 1583 (Atomitie) rakentaminen välillä mt 170–Saaristotie, Loviisa, Tiesuunnitelma.		
SILLAN NIMI JA KUNTA	Ulkoilureitin silta, Loviisa		
TYYPPI	Teräsbetoninen ulokelaattasilta (Bul)		
PIIRUSTUS	Pääpiirustus		
JM II	2,5+14,0+2,5 m	HL	8,5 m
KUORMA	LM1, LM3 / 6.12.2017	VINOUS	1,4 gon

wsp

Elinkeino-, liikenne- ja ympäristökeskus

Sillansuunnittelu			TARK.	
PIIRT.	xx.xx.2024	xx	HYV.	
SUUNN.	xx.xx.2024	xx	Väylävirasto, taitorakenteet	
TARK./HYV.	xx.xx.2024	xx		
Geotekninen suunnittelu			HYV.	
TARK./HYV.	xx.xx.2024	xx	GEOHYV.	
MITTAK. 1:100			PIIR.NRO R15/XXXXX a–1	