Väylävirasto
Trafikledsverket

Vuorovaikutustilaisuus
Oulun henkilöratapiha, ratasuunnitelma
Oulu

19.12.2022

Vuorovaikutus-tilaisuuden sisältö ja asialista

17.00 Tilaisuuden avaus, avainhenkilöiden esittely ja etätilaisuuden käytännöt
- Kirsi Översti, Ramboll Finland Oy

17.05 Hankkeen taustat, tavoitteet, sisältö ja aikataulu
- Jarno Viljakainen, projektipäällikkö, Väylävirasto

17.20 Asemaseudun kehittämisen kokonaisuus
- Kari Nykänen, asemakaavapäällikkö, Oulun kaupunki

17.35 Menti-kysely

17.40 Suunnitelmaluonnosten esittely
- Markku Salo, projektipäällikkö, Ramboll Finland Oy

18.05 Keskustelu ja kysymykset

18.25 Palautteenanto ja yhteystiedot

Ratasuunnittelun projektiryhmä

- Väylävirasto
  - Jarno Viljakainen, projektipäällikkö
  - Outi Leuhtonen, projekti-insinööri

- Oulun kaupunki
  - Juha Isoherranen, projektipäällikkö
  - Mari Paavola, projektikoordinaattori

- Ramboll Finland Oy
  - Markku Salo, projektipäällikkö
  - Kari Jalonen, ratasuunnittelu
  - Ville Akolahti, siltasuunnittelu
  - Sanna Kaikkonen, katusuunnittelu

Hankkeen taustat ja tavoitteet

Jarno Viljakainen, Väylävirasto

Taustat ja tavoitteet

Väylävirasto
Trafikledsverket

Taustalla

- Henkilöratapihaselvitys v. 2015 laadittiin taustaselvitykseksi Oulun asemakeskuksen alueen kehittämiseen
- Esiselvityksessä v. 2021 löydettiin yhdessä Oulun kaupungin, Senaatin ja VR:n kanssa autovaunujen lastaukselle uusi paikka Solistinkadun varresta

Tavoitteena

- Maankäyttöhankkeen kehittäminen sekä henkilöratapihan uudistaminen
- Saavutettavuuden parantaminen ja sujuvien vaihtoyhteyksien mahdollistaminen
- Korjausvelan vähentäminen

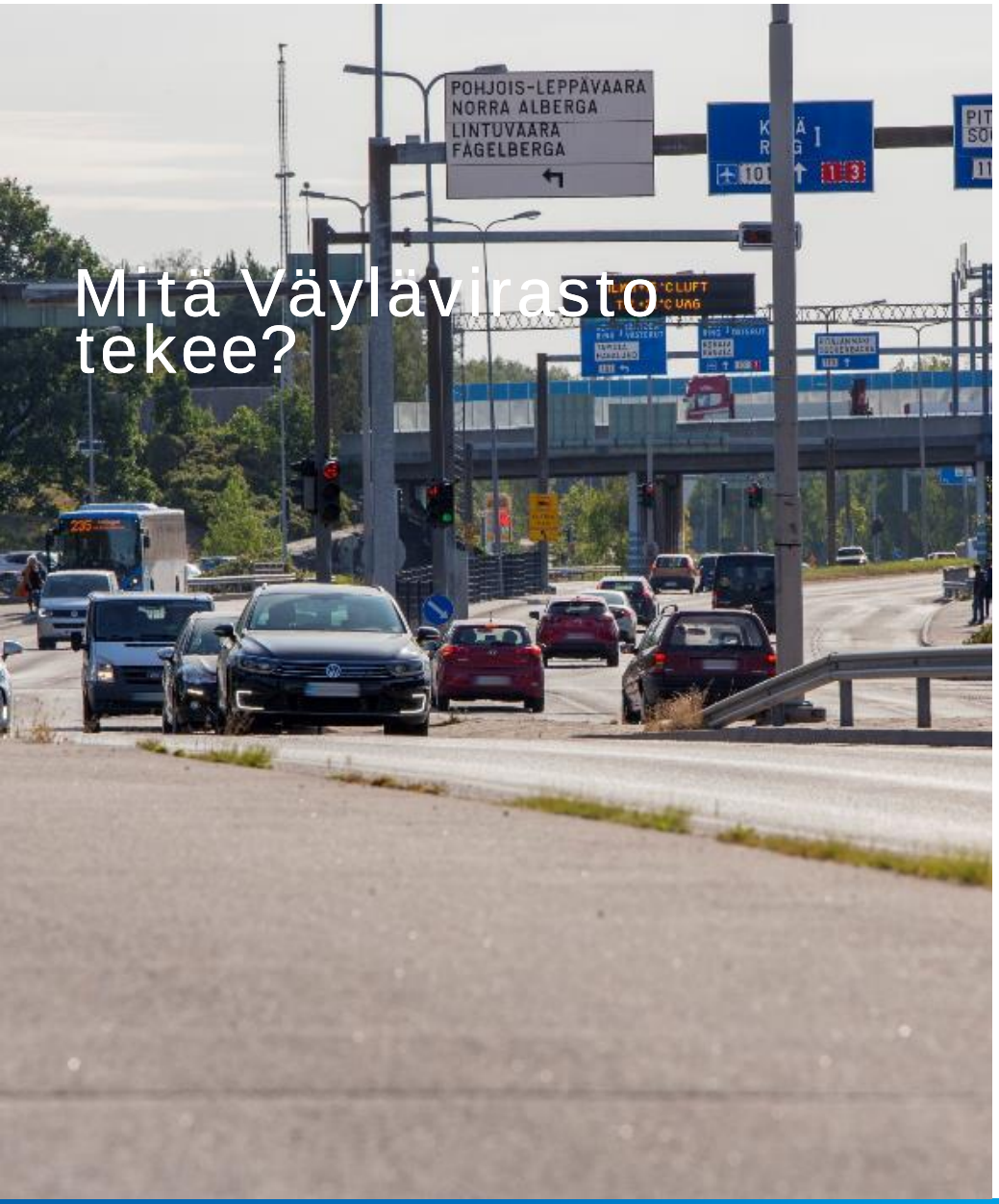

Mitä Väylävirasto tekee?

- Tavoitteenamme on, että liikenneverkot vastaavat kansalaisten liikkumistarpeisiin ja elinkeinoelämän kuljetustarpeisiin edistäen Suomen kilpailukykyä
- Keskitymme tie-, rata- ja meriliikenteen väyläverkon suunnitteluun, kehittämiseen ja kunnossapitoon, talvimerenkulun järjestämiseen sekä liikenteen ja maankäytön yhteensovittamiseen
- Väylävirasto toimii ELY-keskusten kanssa yhteistyössä liikennejärjestelmäsuunnittelussa maakuntien liittojen, kuntien, kaupunkiseutujen ja muiden toimijoiden ensisijaisena kumppanina
- Väylävirasto vastaa myös liikenteenohjauksen järjestämisestä palvelusopimuksella Fintraffic Raide kanssa
- Väylävirasto toimii vastuullisesti ympäristöhaittoja rajoittaen
- Väylävirasto on osaava tilaajaorganisaatio

Yhteisenä tavoitteena kansalaisten sujuva arki ja elinkeinoelämän kilpailukyky

LIIKENNE- JA VIESTINTÄMINISTERIÖ

Väylävirasto
Trafikledsverket

Valtion väylä-omaisuuden hallinnointi
Väyläverkon suunnittelu, kehittäminen ja ylläpito

Tuo väylänpitäjän osaamisen ja näkemyksen liikenneverkkojen kehittämistarpeista kansalliseen liikennejärjestelmätyöhön

Hyväksyy väyläsuunnitelmat ja myöntää turvallisuus- ja käyttöönottoluvat.

Koordinoi ja varmistaa kansallisten liikennejärjestelmätavoitteiden operatiivisen toimeenpanon.

Norminanto ja valvonta

TRAFICOM
Liikenne- ja viestintävirasto

Liikenteen ja viestinnän viranomaistehtävät

Liikenteen ja viestinnän sääntely-, lupa-rekisteri- ja valvontaviranomainen

Strateginen kumppanuus/ palvelusopimus

Väylävirasto tilaa tie-, meri- ja rautatieliikenteen liikenteenohjaus- ja hallintapalvelut valtion väyläverkolle, ml. muiden viranomaisten tarvitsemat palvelut

Palvelut

Fintraffic

Tie-,rautatie- ja meriliikenteen liikenteen-ohjaus- ja hallintapalvelut

Palvelut

Viranomaistehtävät

- Toimivaltainen VTS-viranomainen
- Tekee VTS-päätökset
- Tuottaa muille viranomaisille ajantasaista meritilannekuvaa

Liikenneinfrahankkeen eteneminen

Laki liikennejärjestelmästä ja maanteistä sekä ratalaki säätelevät

Väylä

Selvitykset
- Selvitykset vaikutuksista ja tarpeista

Yleissuunnitelma
- Maakunta- ja yleiskaavan mukainen

Tie-/ratasuunnitelma
- Asemakaavan mukainen
- Lunastusoikeus

Raken-tamis-suunni-telma | **Rakentaminen**

Käyttö ja kunnossapito

Sidosryhmät

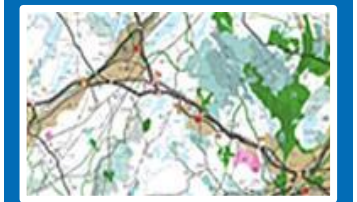

Maakuntakaava
Maakunnan liitto laatii

Hyväksymispäätös

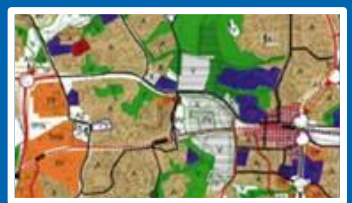

Yleiskaava
Kunta laatii ja hyväksyy

Hyväksymispäätös

Asemakaava
Kunta laatii ja hyväksyy

Investointi-päätös

Suunnittelun kesto

Hankinta suunnitteluvaiheiden välissä vie isommissa hankkeissa n. 1-2 vuotta.

Ratasuunnitelma (1/3)

Väylävirasto
Trafikledsverket

- Radan eri osien yksityiskohtaista suunnittelua ja mitoitusta
- Määritellään radan tilavaraukset suojavyöhykkeineen niin rakentamisen aikana kuin lopputilanteessa
- Ratasuunnitelman laatimisessa korostuu
  - Suunnitelman oikeusvaikutukset
  - Vaikutusten arviointi
  - Viranomaisyhteistyö ja vuorovaikutus, mm. kaavoitus
  - Hankkeen kustannusarvion määrittäminen
- Ratasuunnitelma on lunastusasiakirja: Hyväksytty ratasuunnitelma oikeuttaa suunnitelmassa osoitettujen alueiden ja oikeuksien lunastamiseen. Ratasuunnitemassa esitetään kaikki aluetarpeisiin ja oikeuksin lunastamiseen tarvittavat ratkaisut.
- Ratasuunnitelmaa edeltää usein jokin esiselvitys, joissakin tapauksissa yleissuunnitelma

Ratasuunnitelma (2/3)

Väylävirasto
Trafikledsverket

- Aloittamisesta kuulutetaan esisijaisesti tietoverkossa
- Hanketta esitellään suunnittelun aikana yleisölle ja sidosryhmille
- Asukkailla ja asianosaisilla on mahdollisuus vaikuttaa koko suunnittelun ajan
- Ratasuunnitelma pidetään yleisesti nähtävillä 30 päivän ajan
  - Nähtävillä olosta kuulutetaan tietoverkossa sekä alueen lehdissä
  - Nähtävillä olon aikana suunnitelmasta on mahdollisuus tehdä muistutus
- Suunnitelmasta pyydetään lausunto kunnilta, maakunnan liitolta ja ELY-keskukselta sekä tarvittavilta muilta viranomaisilta
- Rataverkon haltija käsittelee lausunnot ja tekee tarvittaessa muutoksia suunnitelmiin

Ratasuunnitelma (3/3)

Väylävirasto
Trafikledsverket

- Rataverkon haltija laatii ratasuunnitelman hyväksymisesityksen Liikenne- ja viestintävirastolle (Traficom), joka tekee hyväksymispäätöksen
- Hyväksymispäätös asetetaan nähtäville ja nähtäville asettamista kuulutetaan tietoverkossa sekä alueen lehdissä
- Päätökseen voi hakea nähtävillä olon 38 pv (1+7+30 pv) aikana hallinto-oikeudesta
- Ratasuunnitelman hyväksymispäätöksen perusteella rakennustyöt voidaan aloittaa valituksista huolimatta, ellei valitusta käsittelevä viranomainen toisin määrää

Ratatoimitus

- Väylävirastolla on oikeus hakea ratatoimitusta, kun ratasuunnitelma on hyväksytty
- Lain mukainen hyväksytty ratasuunnitelma antaa Väylävirastolle oikeuden rautatiealueen haltuunottoon (ratatoimitus) ja toimituksen jälkeen suunnitelman mukaisten rakenteiden rakentamiseen
- Ratatoimitus käynnistetään ennen rakentamisen aloittamista ja se jatkuu vielä rakentamisen jälkeen
- Ratatoimituksella lunastetaan alueet ja oikeudet sekä määritellään korvaukset
- Ratatoimituksessa tehtyihin päätöksiin voi hakea muutosta maaoikeudelta

Ratasuunnitelmaprosessi ja alustava aikataulu 1/2

- 30.8.2022 Suunnittelun aloituskuulutus julkaistiin verkossa (sanomalehdessä 31.8.2022)
- 8/2022 Ratasuunnitelman laatiminen käynnistyy
- 19.12.2022 Hankkeen yleisötilaisuus
- 8-12/2022 Hankkeen maastomittauksien ja pohjatutkimusten täydentäminen sekä vieraslajikartoitus laatiminen
- 4-8/2023 Ratasuunnitelman viimeistely nähtäville laittoa varten
- 8-9/2023 Väylävirasto asettaa ratasuunnitelman nähtäville verkkoon 30 vuorokauden ajaksi

  (Väyläviraston sivuille)
  - Nähtävillä olosta ilmoitetaan verkossa ja sanomalehdessä
  - Alueen asukkaille lähetetään tiedote nähtävillä olosta kirjeitse
  - Suunnitelmasta voi tehdä muistutuksen sen nähtävillä olo aikana
- 9/2023 Väylävirasto pyytää suunnitelmasta lausunnon Oulun kaupungilta, ELY- keskukselta, maakunnan liitolta sekä muilta sidosryhmiltä

Ratasuunnitelmaprosessi ja alustava aikataulu 2/2

- 10-12/2023 Väylävirasto käsittelee lausunnot ja laatii vastineet suunnitelmasta tehtyihin muistutuksiin ja lähettää suunnitelman hyväksyttäväksi Traficomiin
- 1-4/2024 Traficom antaa ratasuunnitelman hyväksymispäätöksen, joka asetetaan nähtäville tietoverkkoon 30 vrk:n ajaksi
  - Nähtäville asettamisesta ilmoitetaan verkossa ja sanomalehdessä
  - Päätökseen voi hakea muutosta 30 pv nähtävillä olon aikana hallinto-oikeudesta
- 5-6/2024 Ratasuunnitelma tulee lainvoimaiseksi (aikaisintaan)
- 202X Väylävirasto hakee hankkeen ratatoimituksen käynnistämistä maanmittauslaitokselta
- 202X Maanmittauslaitos käynnistää ratatoimituksen
  - Ratatoimituksesta ilmoitetaan verkossa ja sanomalehdessä
  - Asianosaisille lähetetään kutsu ratatoimituksen aloituskokoukseen kirjeitse
  - Ratatietoimituksessa määritetään haltuunotettavat ja lunastettavat alueet sekä päätetään korvauksista
  - Ratatoimitus jatkuu koko rakentamisen ajan

Asemaseudun kehittämisen kokonaisuus

Kari Nykänen,
Oulun kaupunki

Suunnitelma-luonnosten esittely

Markku Salo,
Ramboll Finland Oy

Ratasuunnitelman tavoitteita

Suunnittelutilanne

Suunnitelmaluonnokset

- Nykytilanne
- Suunnitelma

Ratasuunnitelman tavoitteita

Väylävirasto
Trafikledsverket

- Henkilöjunien laiturikapasiteetin kasvattaminen viiteen laituriin (nykyisin 3 laituria)
- Nykyinen Oulun asematunneli jää pelkästään pyöräilykäyttöön baana-verkon osana
- Pelkästään kävelyliikenteelle ja välilaitureille kulkua varten rakennetaan uusi Oulun aseman henkilötunneli vanhan asematunnelin viereen välittömästi sen eteläpuolelle
- Ratapihan eteläpäähän rakennetaan uusi Oulun aseman alikäytävä laitureiden välistä kulkuyhteyttä varten
- Autojunien lastausraiteen ja laiturin siirto Saaristonkadun eteläpuolelle
- Autojunien käyttäjien autopysäköintipaikat Solistinkadun varrella, huomioiden myös muut alueen pysäköintitarpeet mm. ympäristötalon osalta

Suunnittelutilanne tällä hetkellä

Väylävirasto
Trafikledsverket

- Yhteensovitettu ratapiharaiteisto tulevan Liminka-Oulu kaksoisraiteen kanssa
- Huomioitu käynnissä oleva Oulun ratapihojen turvalaitteiden uusimisprojekti OKORA
- Raiteisto- ja laiturigeometriat suunniteltu
- Pohja- ja PIMA-tutkimukset ohjelmoitu, täydentäviä maastomittauksia tehty
- Melulaskennat ja vieraslajikartoitus tehty
- Yhteensovitettu suunnitelmaratkaisuja ratapihan lähialueiden muiden suunnitelmien kanssa
- Määritetty mahdolliset asemakaavamuutostarpeet

Suunnittelukohde, ratapiha

Väylävirasto
Trafikledsverket

- Suunnittelukohde sijaitsee Oulun henkilöratapihalla Solistinkadun ja Kajaanintien välisellä alueella

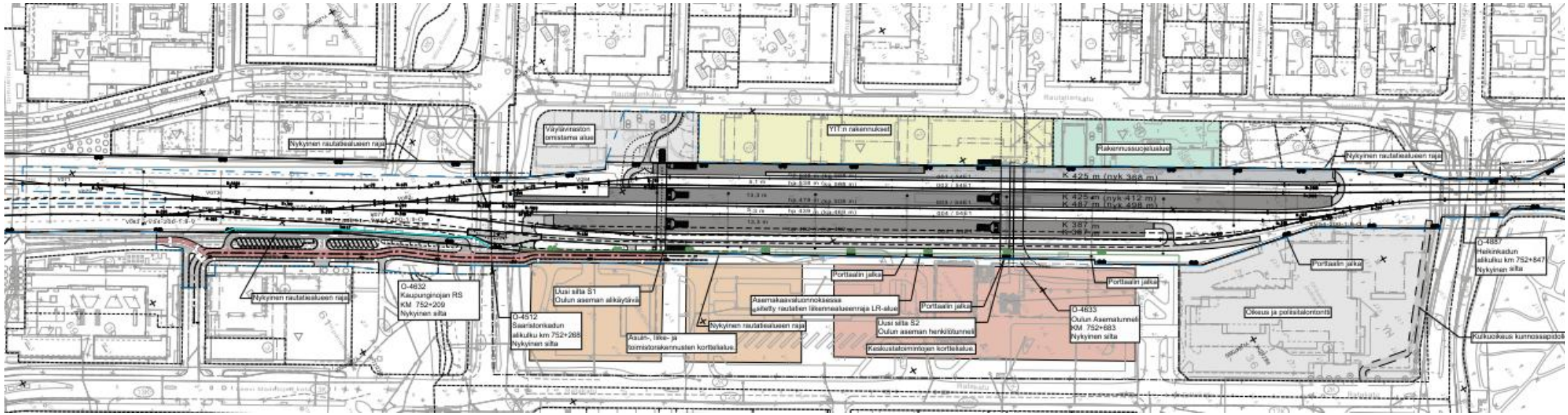

Ratapiha, nykytilanne

Väylävirasto
Trafikledsverket

- Yksi korkea reunalaituri
- Kaksi matalaa laituria välilaiturilla
- Tarpeeseen nähden riittämätön määrä laiturikatoksia
- Oulun asematunneli on kävelijöiden ja pyöräilijöiden yhteiskäytössä
- Hissi ja portaat välilaiturille

Suunnitelmaluonnos, ratapiha

Väylävirasto
Trafikledsverket

- Nykyistä korkeaa reunalaituria on jatkettu
- Kaksi välilaituria, joilla yhteensä neljä henkilölaituria
- Riittävä määrä laiturikatoksia
- Oulun nykyinen asematunneli on vain pyöräilijöiden käytössä
- Oulun uusi aseman henkilötunneli on vain kävelijöiden käytössä
- Ratapihan eteläpäässä uusi alikäytävä
- Oulun henkilöliikennepaikka täyttää saavutettavuus YTE:n vaatimukset mm. hissien, luiskien ja portaiden osalta

Suunnitelmaluonnos, ratapiha

Väylävirasto
Trafikledsverket

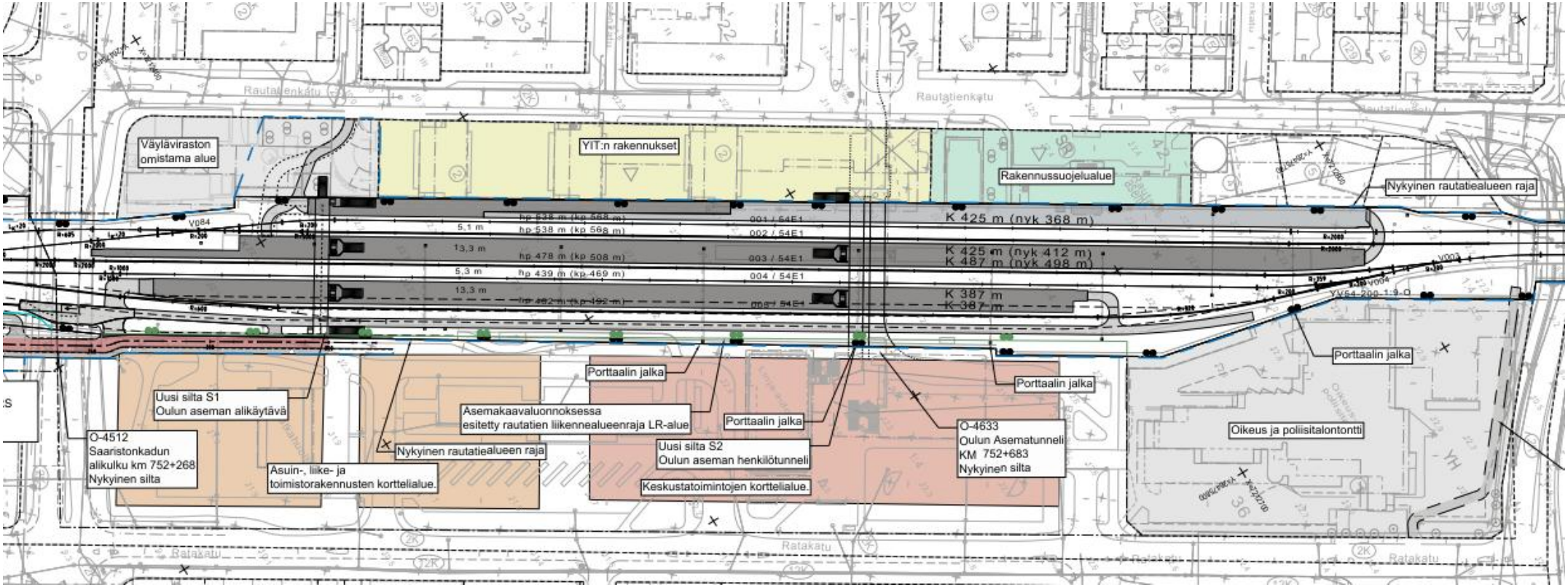

Autolastauslaituri, nykytilanne

Väylävirasto
Trafikledsverket

Suunnitelmaluonnos, autolastaus

Väylävirasto
Trafikledsverket

Autojunien lastauslaituri siirtyy Saaristonkadun sillalle/eteläpuolelle. Solistinkadun varrella tehdään katu- ja pysäköintijärjestelyjä.

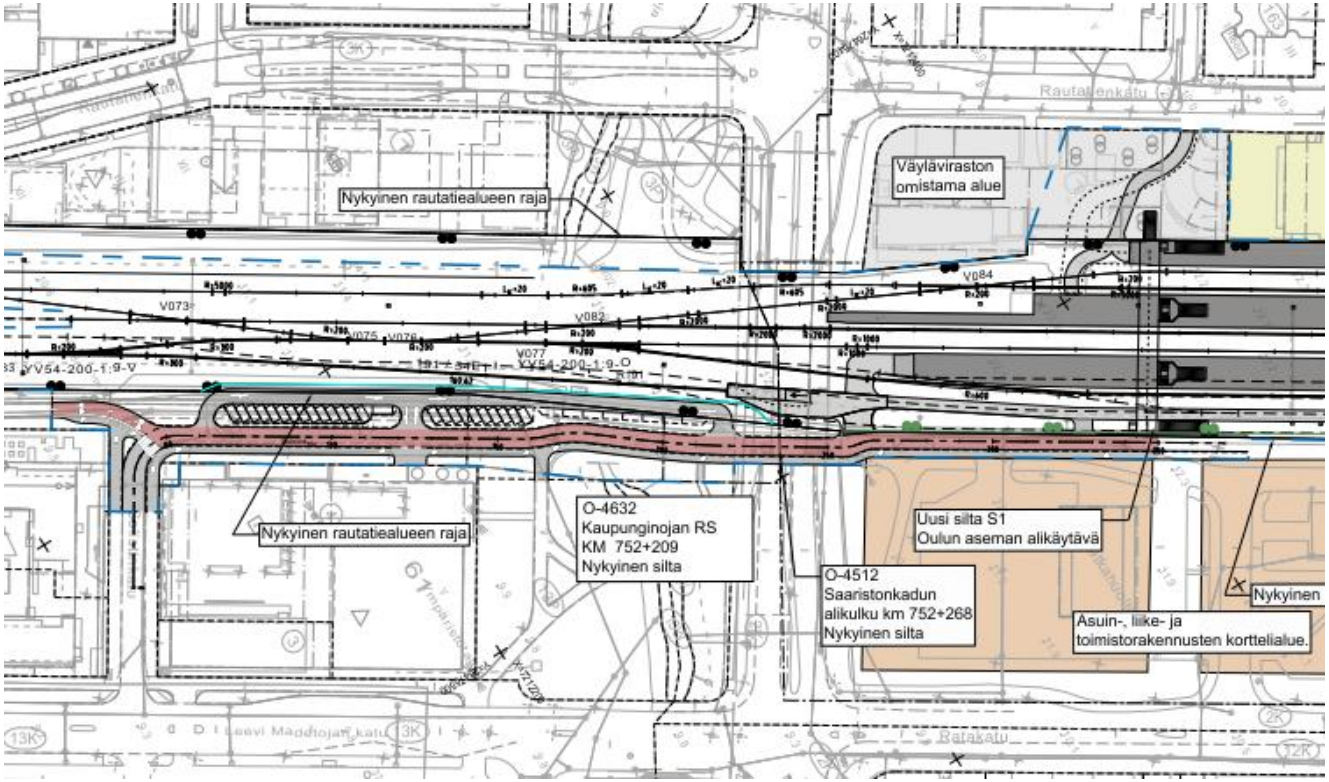

Tutkitaan myös muita katu- ja pysäköintiratkaisu-vaihtoehtoja.

Oulun asematunneli, nykytilanne

Väylävirasto
Trafikledsverket

- Teräsbetoninen laattakehäsilta
- Rakennettu v. 1980
- Peruskorjattu v. 2002
- Vapaa kulkuleveys n. 6,3 m
- Vapaa korkeus 2,8 m
- Hyväkuntoinen

Suunnitelmaluonnokset

Väylävirasto
Trafikledsverket

- Oulun aseman uusi henkilötunneli S2 nykyisen asematunnelin vieressä

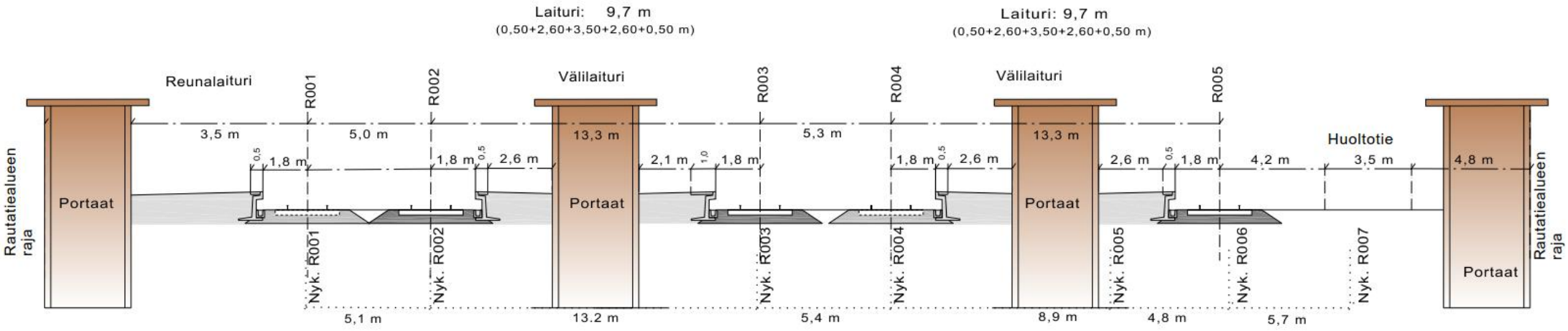

Suunnitelmaluonnokset

Väylävirasto
Trafikledsverket

- Oulun aseman uusi alikäytävä S1 ratapihan eteläpäässä

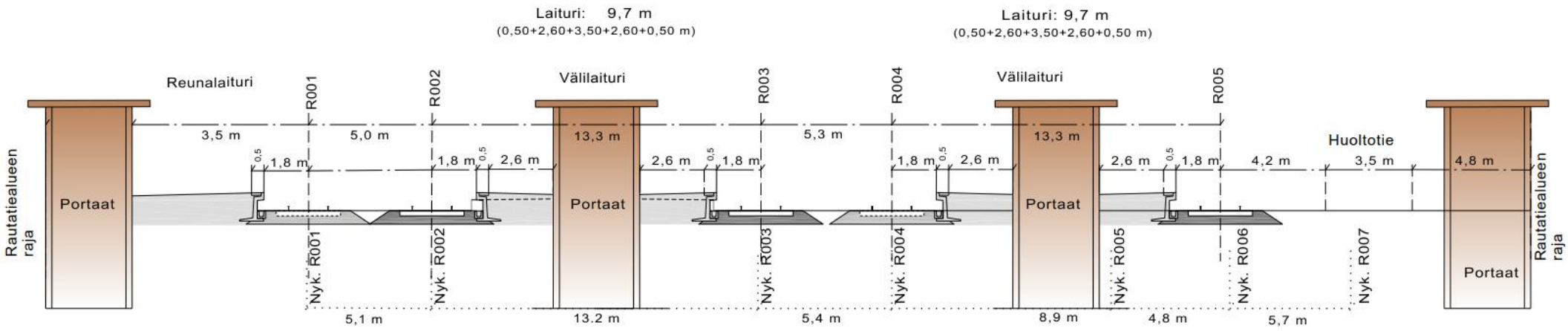

Vaikutukset

Maankäyttö, asemakaavoitus

Suojelukohteet

Tärinä ja runkomelu

Melu

Maankäyttö, asemakaavoitus

Väylävirasto
Trafikledsverket

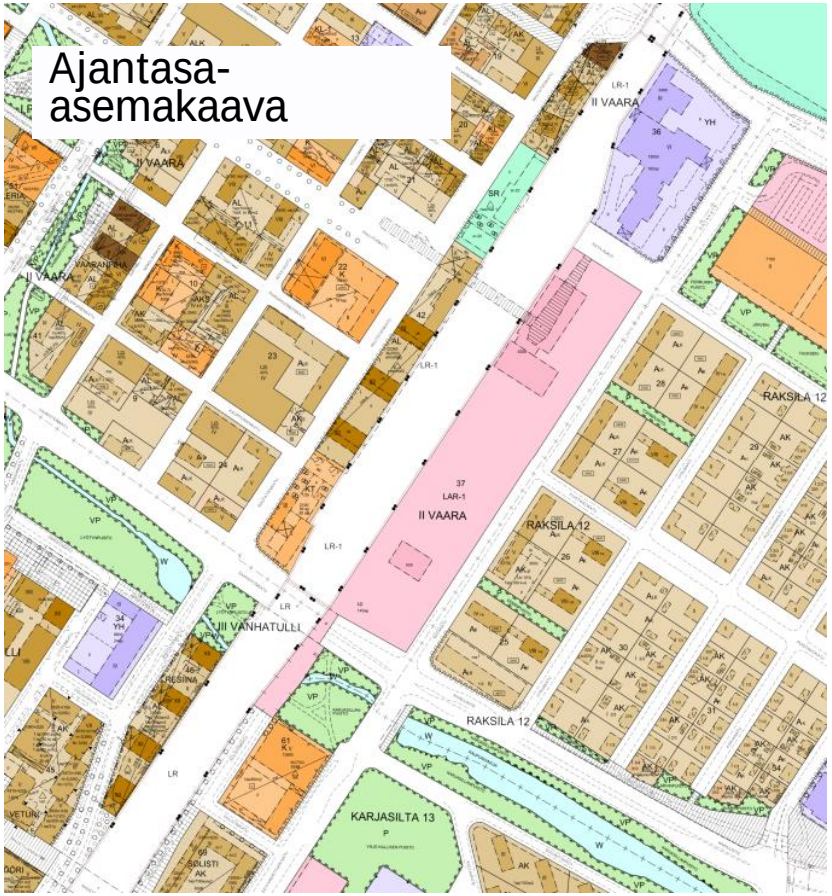

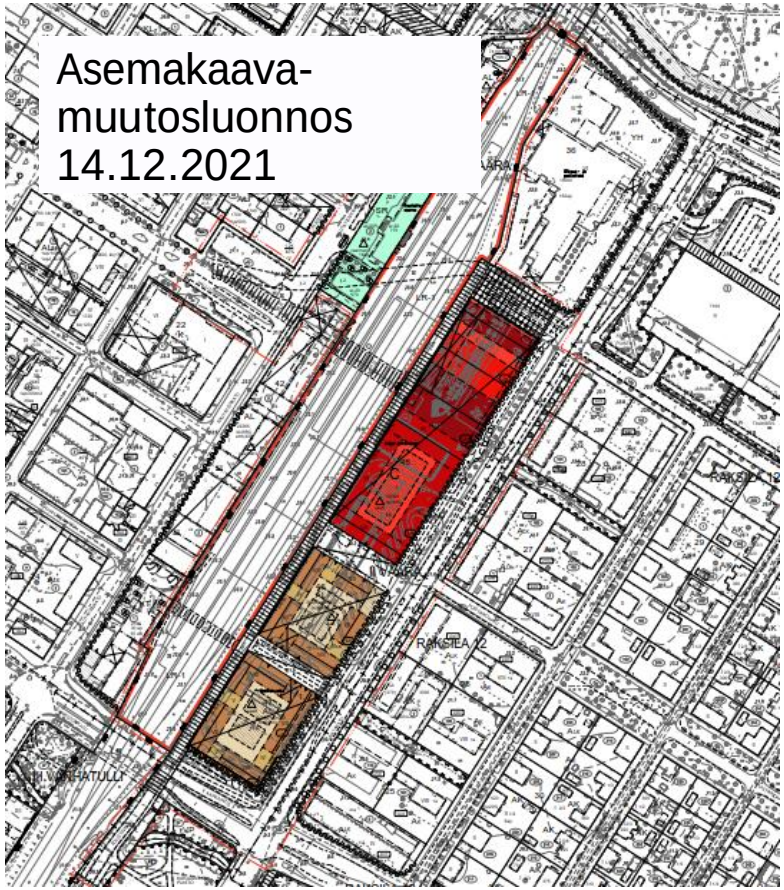

Suojelukohteet

Suojellut rakennukset

- Oulun rautatieasema
- Ravintolarakennus asemarakennuksen eteläpuolella

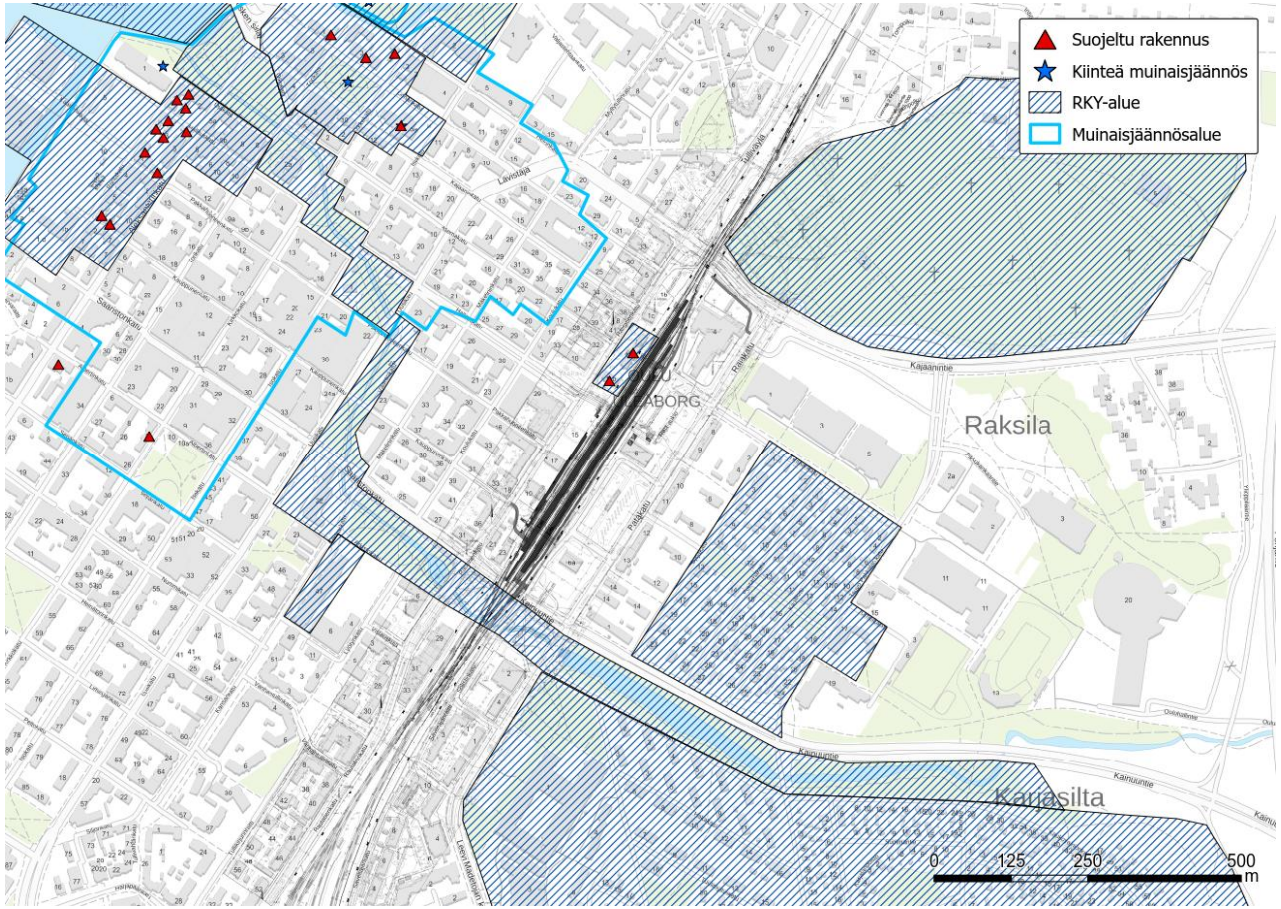

Väylävirasto
Trafikledsverket

Suojelukohteet

RKY-alueet (rakennettu kulttuuriympäristö)

- Kaupunginojan varren puistovyöhyke

Väylävirasto
Trafikledsverket

Tärinä ja runkomelu

Suunnittelualueella maaperä ei ole erityisen herkkä tärinän ja runkomelun leviämiselle.

Ratapihan uudistuksessa ei tehdä toimenpiteitä, jotka lisäisivät ympäristöön leviävää tärinää tai runkomelua nykytilanteeseen verrattuna.

Rakennusvaiheessa tärinää voi syntyä esim. paalutuksen ja maan tiivistämisen yhteydessä. Rakennusaikaiset haitat pyritään minimoimaan urakoitsijan toimesta esim. työtapojen valinnalla.

Väylävirasto
Trafikledsverket

Melu, ennustetilanne v. 2050, yömelu

Kartta osa 1: Solistinkadun alue, autolastauslaituri

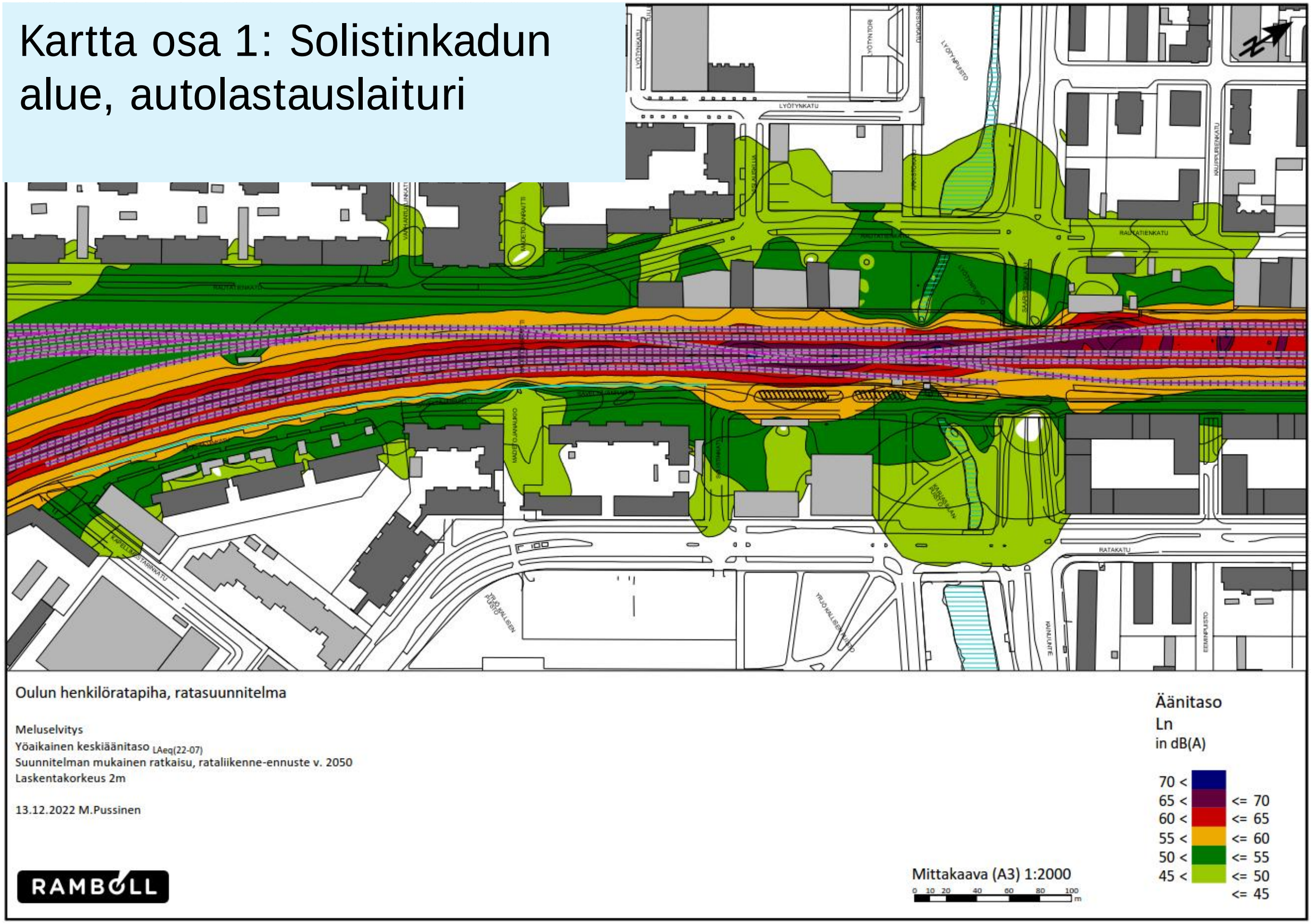

Melulaskennassa on huomioitu Raksilan puolelle kaavoitettu rakennusmassa

Väylävirasto
Trafikledsverket

Melu, ennustetilanne v. 2050, yömelu

Väylävirasto
Trafikledsverket

Kartta osa 2: Henkilöratapiha

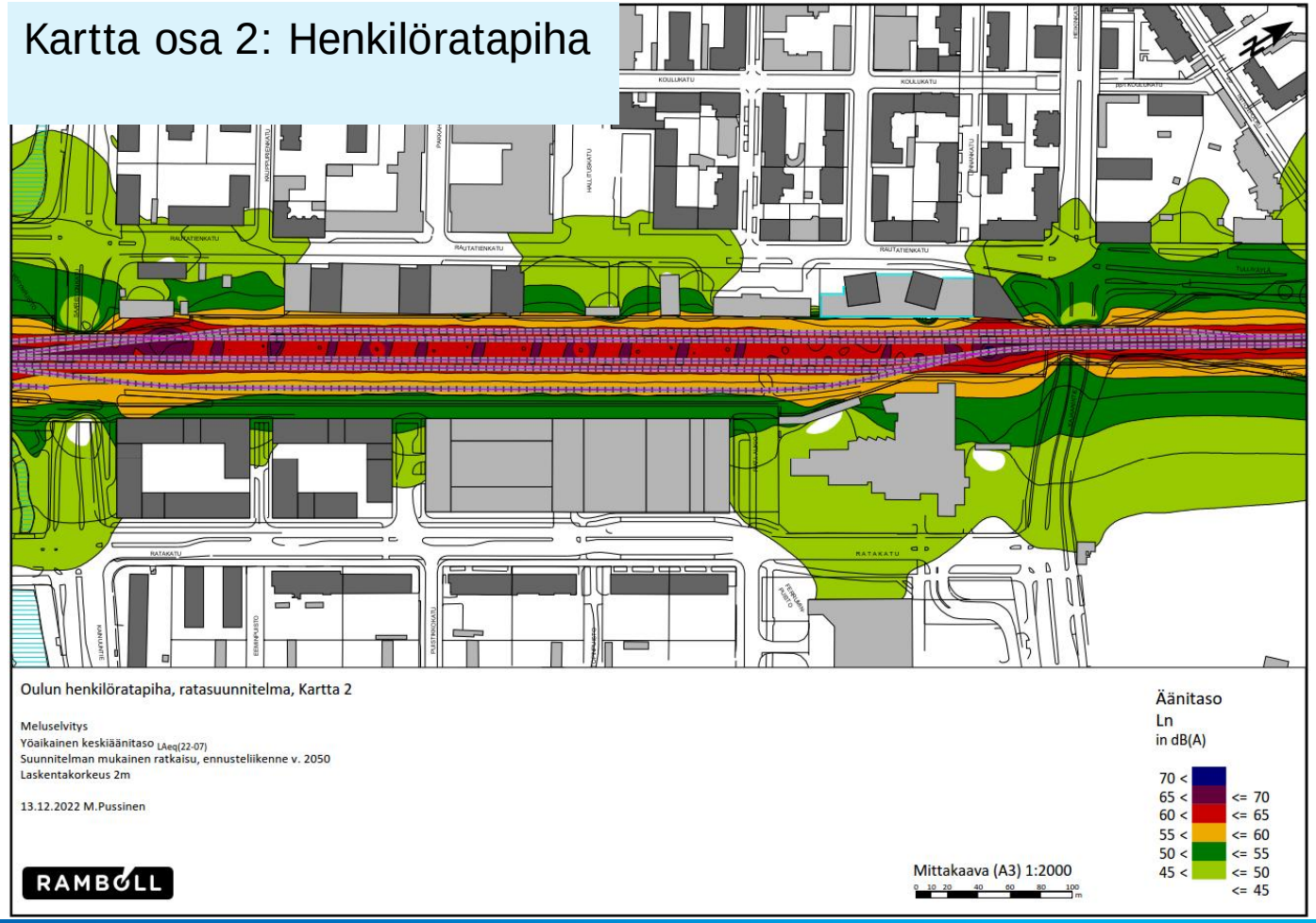

Melulaskennassa on huomioitu Raksilan puolelle kaavoitettu rakennusmassa

Keskustelu ja kysymykset

Palautteenanto

Palautteenanto

Suunnitelmaluonnokset ovat esillä ja niistä on mahdollista antaa palautetta 31.12.2022 saakka Väyläviraston hankesivuilla osoitteessa:

https://vayla.fi/oulun-henkiloratapiha

Yhteystiedot

Väylävirasto
Trafikledsverket

Väyläviraston projektipäällikkö
Jarno Viljakainen jarno.viljakainen@vayla.fi
p. 029 534 3812

Oulun kaupungin projektipäällikkö
Juha Isoherranen juha.isoherranen@ouka.fi
p. 044 703 2429

Oulun kaupungin asemakaavapäällikkö
Kari Nykänen kari.p.nykanen@ouka.fi
p. 040 663 7760

Ramboll Finland Oy:n projektipäällikkö
Markku Salo markku.salo@ramboll.fi
puh. 0400-711 261

Väylävirasto
Trafikledsverket