## Sivukuva 1:500

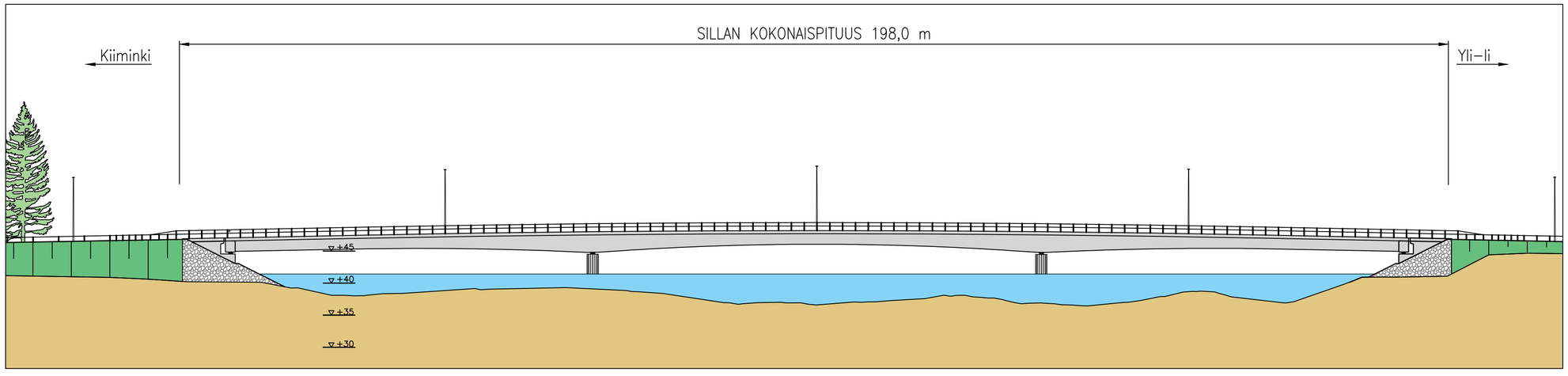


## Tasokuva 1:500

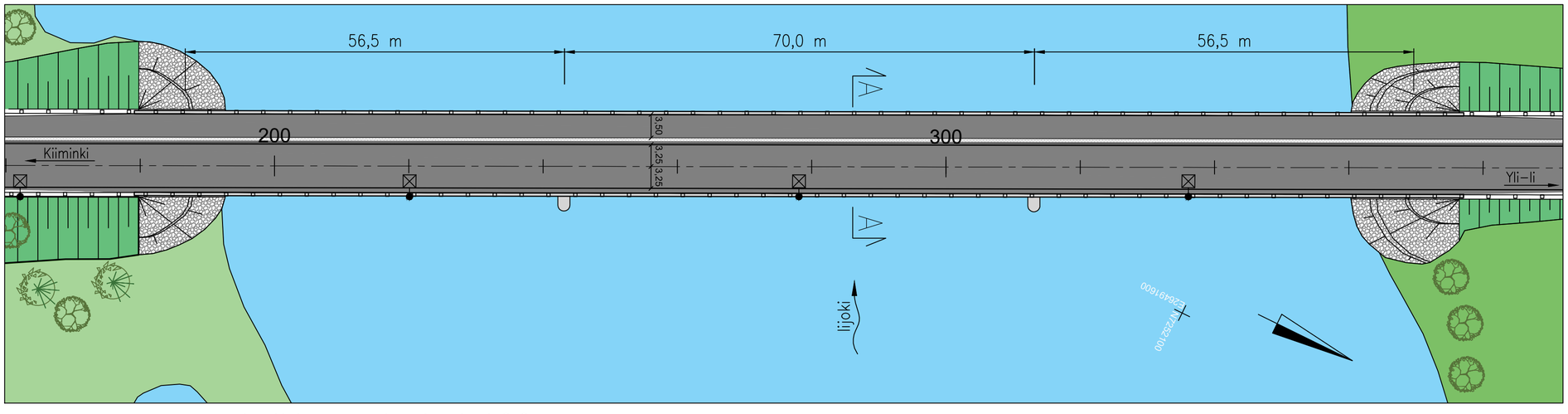


## Leikkaus A–A 1:100

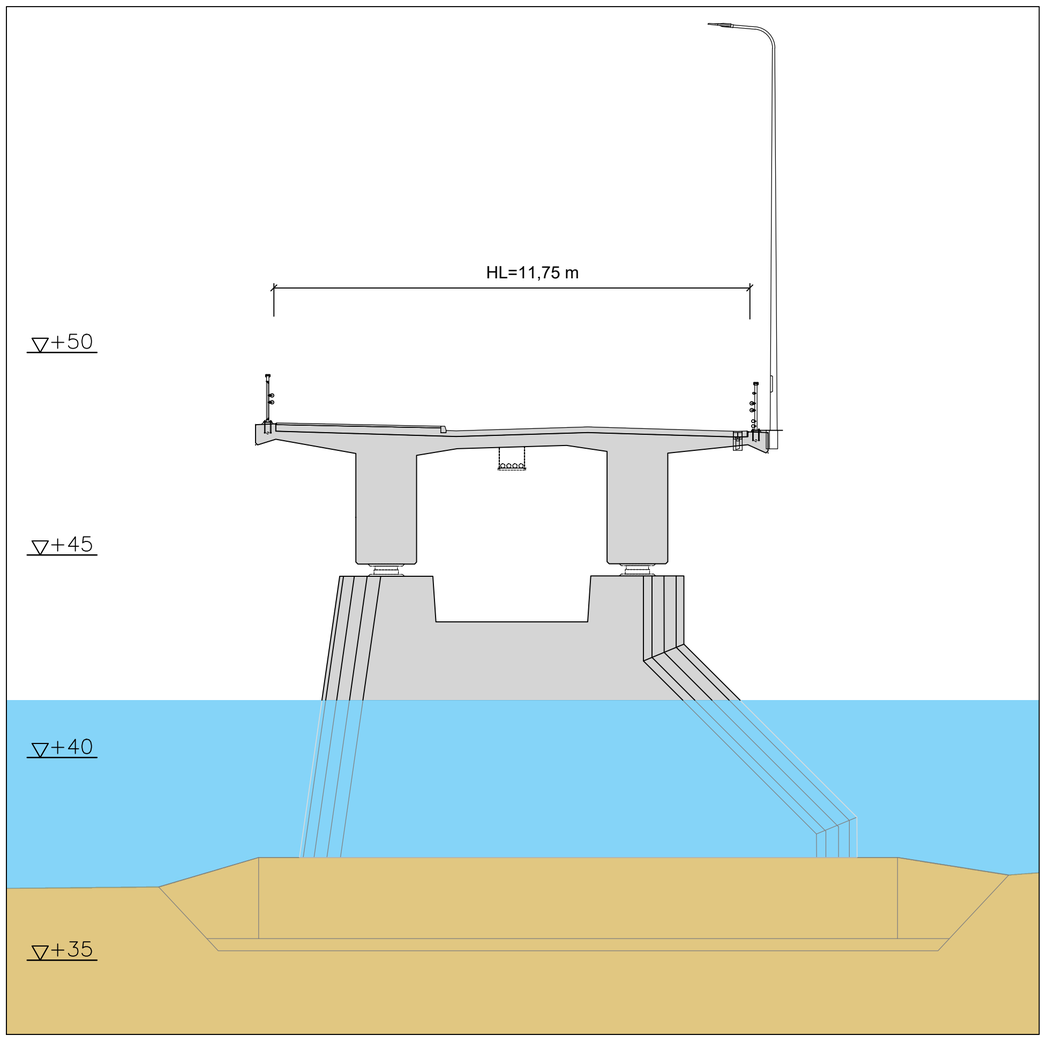


LUONNOS 15.2.2023

| Merkki | Muutos | | | Pvm. | Suunn. | Tark. | | | |
|---|---|---|---|---|---|---|---|---|---|
| Elinkeino-, liikenne- ja ympäristökeskus | | WSP Finland Oy, Yrttipellontie 10, 90230 Oulu | | | | | Koord.järj. ETRS-GK26<br>Kork.järj. N2000 | Hanke<br>Maantien 849 (Kiimingintie) parantaminen Iijoen sillan kohdalla sekä jalankulku- ja pyöräilyväylän rakentaminen välille Huotarintie - Maantie 851 (Karjalantie), Oulu | |
| Pvm. 31.3.2023 | Ari Kuotesaho | Pvm. 31.3.2023 | Viljo Heikkinen<br>Joni Ainasoja | | | | Tierek.tunnus<br>849/4/12370 - 849/7/22<br>851/3/14325 - 851/3/14415 | Piirustus<br>S1 Iijoen silta, siltaympäristö | Mittakaava 1:500, 1:100 | Piir.nro T221 |